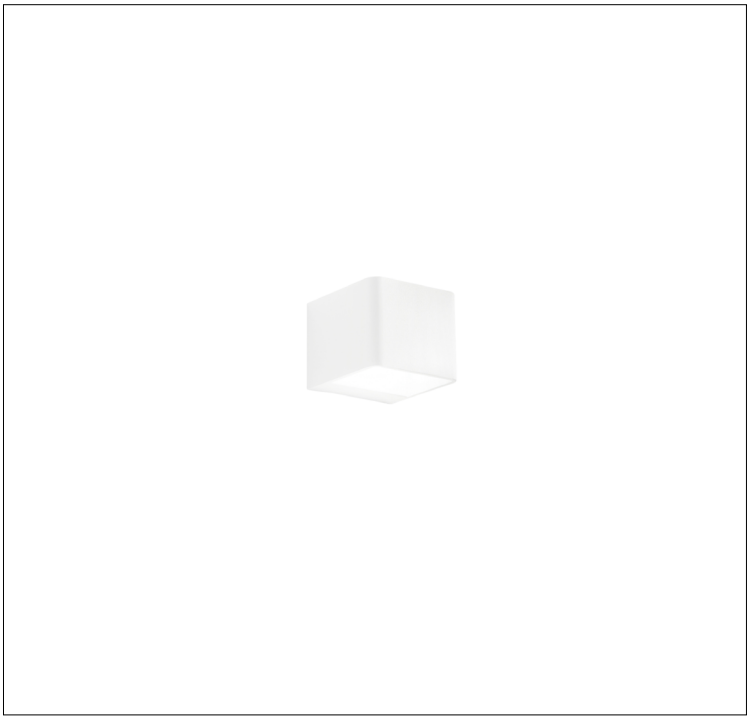

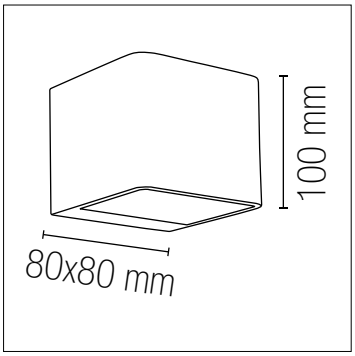

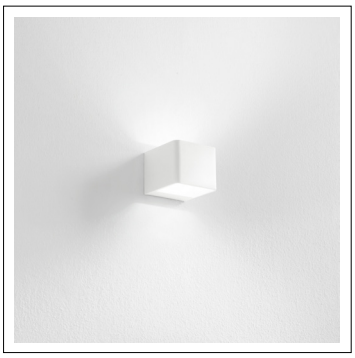

LED-W-ATLAS/6W

Applique a LED in alluminio bianco goffrato.

White embossed aluminum LED wall light.

DETTAGLI TECNICI *TECHNICHAL DETAILS*

Codice EAN	8031433071208
Codice intero - *Internal code*	LED-W-ATLAS/6W
Tipologia *Tipolgy*	INTERNO *IN-DOOR*
Attacco / sorgente luminosa *Lampholder / light Source*	LED SMD INTEGRATO *BUILT-IN LED SMD*
Lumen	380lm
Potenza - *Watt*	6W
Temperatura colore - *Color temperature*	4000K
Indice di riproduzione Cromatica - *CRI*	CRI80
Angolo fascio di luce - *Beam angle*	90°
Classe isolamento - *Insulation class*	I
Grado IP - *IP degree*	IP20.
Grado IK - *IK degree*	N/A
Dimmerabilità - *Dimmer*	N/A
Volt	220V
Hertz	50/60Hz
On/Off	12500-ON/OFF
Vita del LED - *LED Lifetime*	25000H
Foro per incasso - *Recessed Hole*	NEssun foro *NO Hole*
Power factor - *PF*	PF0.90.
Kwh/1000h	5.00
UGR	>22
Tasto CCT *CCT switch*	N/A *N/A*

DETTAGLI EPREL *EPREL DETAILS*

Modulo LED - *LED module info*	M-ATLAS-5M-L
Numero di registrazione Eprel - *Eprel number registration*	972560
Categoria Eprel - *Eprel category*	PRODOTTO CONTENITORE *CONTAINING PRODUCT*
Moduli LED installati - *Led module built-in*	1
Classe energetica - *Energy class*	G
SDCM	N/A

ASPETTO DEL PRODOTTO *PRODUCT DETAILS*

Materiale struttura *Structure material*	ALluminio *Aluminum*
Peso del prodotto - *Weight of product*	N/A
Materiale diffusore *Diffuser material*	N/A *N/A*
Colore *Colour*	Bianco *White*
Colore diffusore *Diffuser colour*	N/A *N/A*
Peso prodotto - *Product weight*	N/A
Cavo regolabile *Adjustable cable*	N/A *N/A*
Colore RAL - *RAL colour*	N/A

INFORMAZIONI LOGISTICHE *LOGISTICS INFORMATIONS*

Tipologia di confezione *Packaging tipology*	Scatola-a-Colori *COLOR-BOX*
Altezza confezione - *Packaging Height*	10,5cm
Larghezza confezione - *Packaging width*	9cm
Profondità confezione - *Packaging depth*	10,5cm
Peso confezione - *Packaging weight*	525gr
Pezzi nella confezione - *Pieces inside packaging*	1pz
Altezza confezione singola - *Inner-box height*	N/A
Larghezza confezione singola - *Inner-box width*	N/A
Profondità confezione singola - *Inner-box depth*	N/A
Peso confezione singola - *Inner-box weight*	N/A
Pezzi nella confezione singola - *Pieces inside inner-box*	N/A
Altezza master box - *Master-box height*	33cm
Larghezza master box - *Master-box width*	19,5cm
Profondità master box - *Master-box depth*	24cm
Peso master box - *Master-box weight*	6,3kg
Pezzi nel master box - *Pieces inside master-box*	12pz

GARANZIA DEL PRODOTTO *WARRANTY*

Garanzia *Warranty*	3-anni *3-years*
Nomenclatura doganale - *Hs code*	94051190

INFORMAZIONI DRIVER *DRIVER INFORMATIONS*

Informazioni driver *Driver info*	Integrato *built-in*
Brand driver	
Input Volt	
Hz	
Output Vdc	
Output Adc	
PF	
Power W	

INFORMAZIONI SU DRIVER DI EMERGENZA *EMERGENCY DRIVER INFORMATIONS*

Info driver emergenza	N/A
Input V	N/A
Hz	N/A
Output-Vdc	N/A
Output-A	N/A
PF	N/A
Power watt	N/A

INFORMAZIONI SU BATTERIE *BATTERY INFORMATIONS*

Brand batterie - *Battery Brand*	N/A
Info batterie - *Battery info*	N/A
Volt batterie - *battery volt*	N/A
mAh batterie - *battery mAh*	N/A
Life hours	N/A
PF	N/A
Wh	N/A
Ore di ricarica - *charging hours*	N/A

INFORMAZIONI SU ACCESSORI *ACCESSORIES INFORMATIONS*

Radiocomando *Remote control*	N/A *N/A*
App dedicata - *App dedicated*	N/A

INFORMAZIONI AGGIUNTIVE *ADDITIONALS INFORMATIONS*

Dettagli aggiuntivi del prodotto	N/A

More product details

INFORMAZIONI SENSORE DI MOVIMENTO *MOTION SENSOR INFORMATIONS*

Sensore di movimento	N/A

Motion sensor info

INFORMAZIONI SENSORE CREPUSCOLARE *TWILIGHT SENSOR INFORMATIONS*

Sensore crepuscolare

Twiligh sensor

INFORMAZIONI SENSORE 3 *SENSORE 3 INFORMATIONS*

Sensore aggiuntivo	N/A
Additional sensor	*N/A*

INFORMAZIONI PANNELLO SOLARE *SOLAR PANEL INFORMATIONS*

Dettagli aggiuntivi del prodotto	N/A
More product details	*N/A*